CL.1 Robinet latéral fermant à gauche chaud - Dark Platinum brossé

20 000 706

- diamètre de percement des robinets latéraux 32 mm
- rosace 60 x 60 mm
- avec marquage chaud

Dark Platinum brossé	20 000 706-99
Chrome	20 000 706-00
Platine brossé	20 000 706-06
Dark Chrome	20 000 706-19
Champagne brossé (Or 22cts)	20 000 706-46
Champagne (Or 22cts)	20 000 706-47

Nous nous réservons le droit de modifier les modèles, la gamme de produits et les spécifications techniques sans préavis.
Pour de plus amples informations, rendez-vous sur : www.dornbracht.com +49 (0) 2371 8899 900 mail@dornbracht.com

CL.1 Robinet latéral fermant à gauche chaud - Dark Platinum brossé

20 000 706

mm [inches]

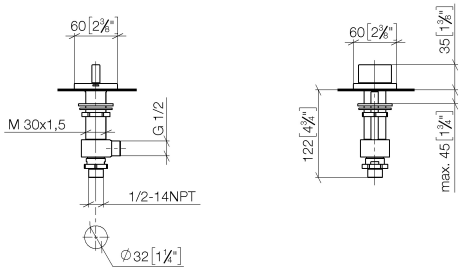

Diagramme de débit

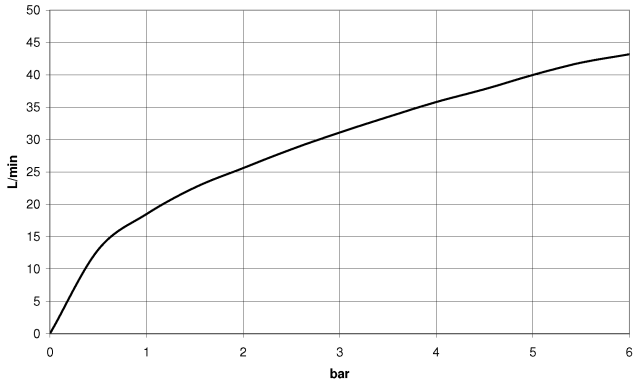

Certificats

WRAS_2103001. LGA_28688. IAPMO_4976 (4).

CL.1 Robinet latéral fermant à gauche chaud - Dark Platinum brossé

20 000 706

Les pièces pour les autres finitions peuvent être trouvées ici : Chrome

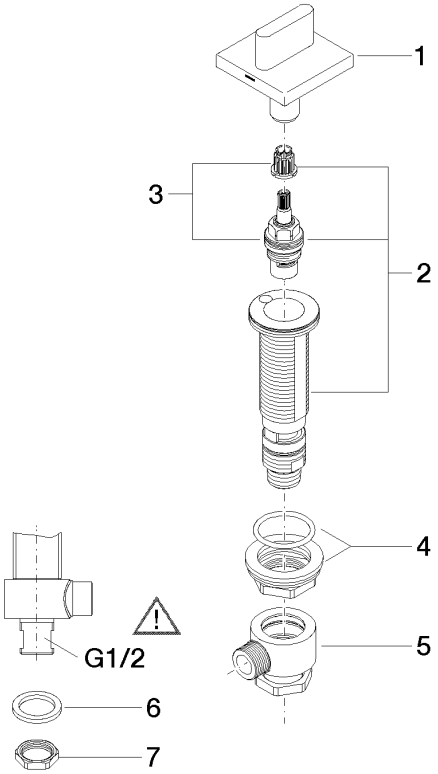

Liste des pièces de rechange

N°	Article Numéro	Désignation	Fréquence de montage	Délai de livraison
1	90 20 70 051 05-99	poignée (hot)	1	30
2	04 17 11 058 32 90	partie latérale	1	2
3	90 90 03 132 00 90	tête céramique	1	2
4	04 23 10 032 78 90	set de fixation	1	2
5	04 17 11 023 10 90	raccord multiple	1	2
6	90 23 30 040 00-99	joint américain	1	30
7	09 30 11 059 90	rondelle	1	2
8	09 23 10 012 90	écrou	1	2

Nous nous réservons le droit de modifier les modèles, la gamme de produits et les spécifications techniques sans préavis.
Pour de plus amples informations, rendez-vous sur : www.dornbracht.com +49 (0) 2371 8899 900 mail@dornbracht.com